# Aufbauanleitung "NEXT LEVEL 3000":

## Untergestell für Standelemente (Holz 1279)

VENJAKOB

Holzuntergestell

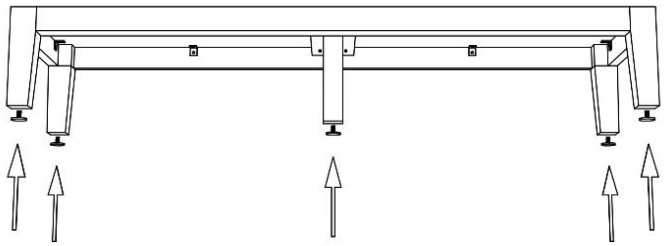

**1.** Höhenstellschrauben M6x20mm (Teile-Nr.05591) in Füße drehen.

**2.** Zusätzlicher Stellfuß (ab Möbelbreite 120cm) mittig unter dem Untergestell.
Achtung: Ab Möbelbreite 180cm werden die Stellfüße unter der Verbindungsstelle der Korpen befestigt.

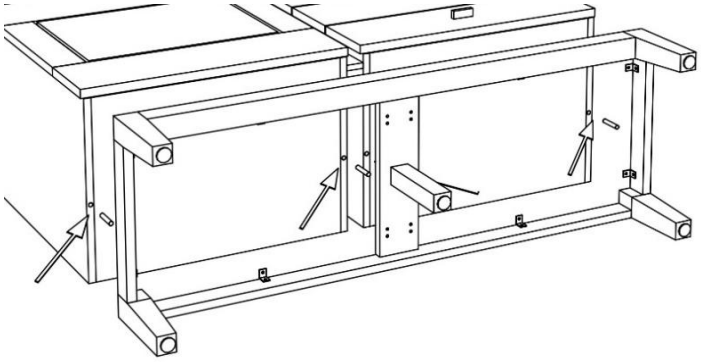

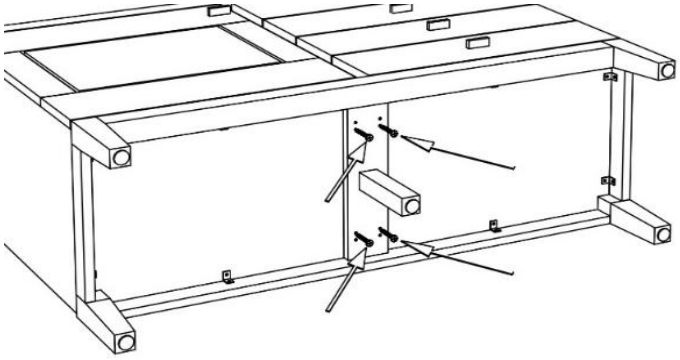

**3.** Korpus auf den Rücken legen. Untergestell unter dem Möbel an Markierungsbohrungen positionieren. Dübel 8x50mm (Teile-Nr.50850) in Korpusseiten drücken. Untergestell mit Korpus verbinden.

**4.** Das Untergestell mit Schraube 5x60mm (Teile-Nr.00211) unten an dem Korpus festschrauben. Die Korpusseiten sind hierfür bereits vorgebohrt.
Achtung: Type in Tiefe 43cm (Abb.) die inneren Bohrungen verwenden, bei der Tiefe 53cm jeweils die äußeren Bohrungen.

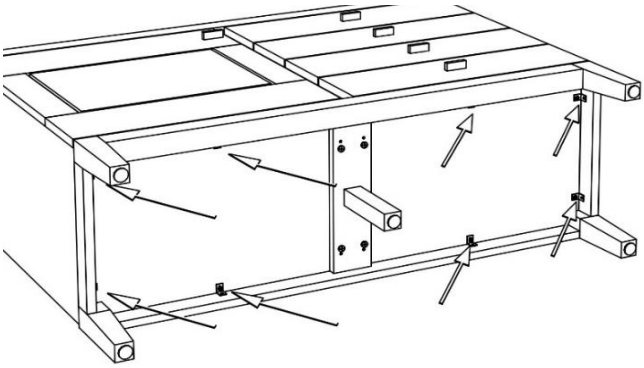

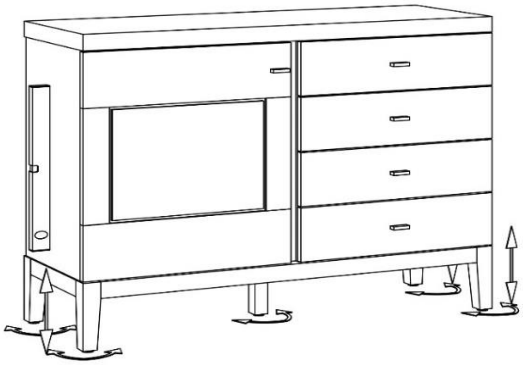

**5.** Die bereits am Untergestell montierten Winkel mit Schraube 3,5x13mm (Teile-Nr.51506) festschrauben. Möbel wieder aufrichten.

**6.** Möbel mit der Wasserwaage ausrichten.
Möbelgleiter + mittlerer Stellfuß durch Drehen horizontal und vertikal ausrichten.

**7.** Zusatzartikel Untergestellbeleuchtung: LED-Streifen mit rückseitigen Klebestreifen vorne unter dem Korpus befestigen. Ggf. LED-Streifen mit Montageclips an Markierungsbohrungen festschrauben.

Zur endgültigen Ausrichtung und als Kippsicherung ist eine bauseitige Fixierung des Möbels zwingend erforderlich.
Bei Nichtverwendung der Kippsicherung gemäß Montageanleitung
droht ein unbeabsichtigtes Umkippen der Möbel!

Alfons Venjakob GmbH Co. KG
Friedrichsdorfer Str. 220
33335 Gütersloh, Germany

E-Mail: venjakob@venjakob-moebel.de
Tel.: +49 52 09 5 92-0

# Assembly instruction „NEXT LEVEL 3000“:

## Underframe for standing cabinets (wood 1279)

| Wooden underframe |
|---|
| 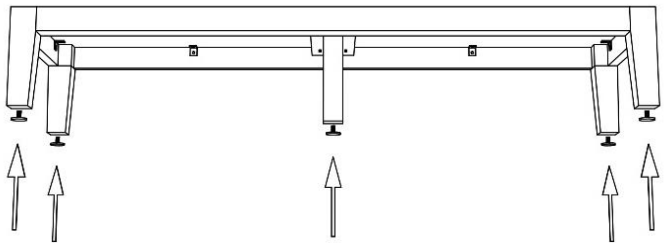 |

**1.** Rotate the height-adjusting screws M6x20mm (Part No.05591) into the feet.

**2.** Position an additional adjustable foot (as of a furniture width of 120cm) centrally below the base frame.
Attention: From furniture width 180cm the adjustable feet are attached under the connection point of furniture.

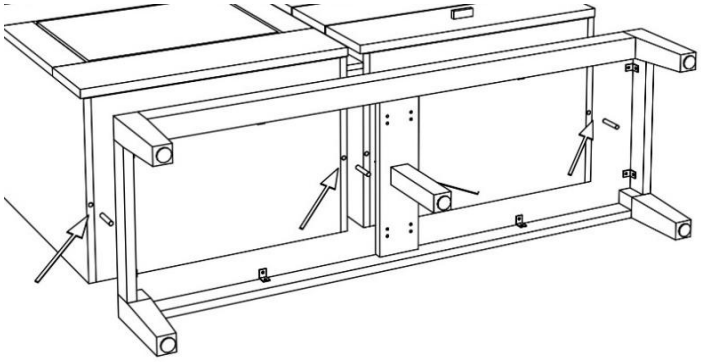

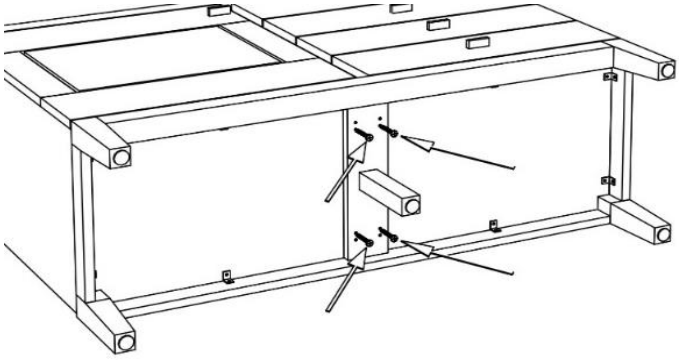

**3.** Put the body on its back. Press 8x50mm (Part No.50850) dowels into the sides of the body. Connect the base frame to the body.

**4.** Fasten the base frame with 5x60mm (Part No.00211)screws at the underside of the body. Pre-drilled holes are already present on the sides of the body for this purpose.
Caution: Use the inner bore holes for a depth of 43cm (fig.) and the outer bore holes for a depth of 53cm.

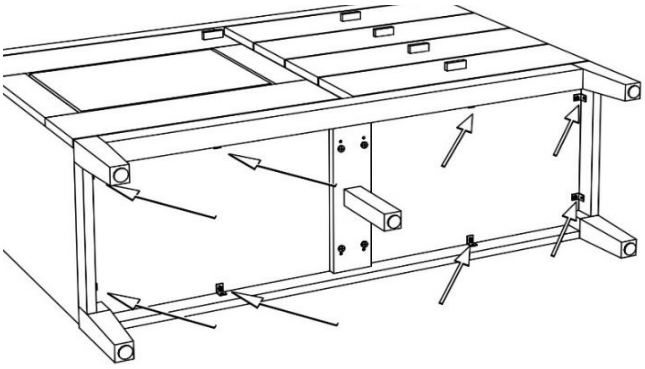

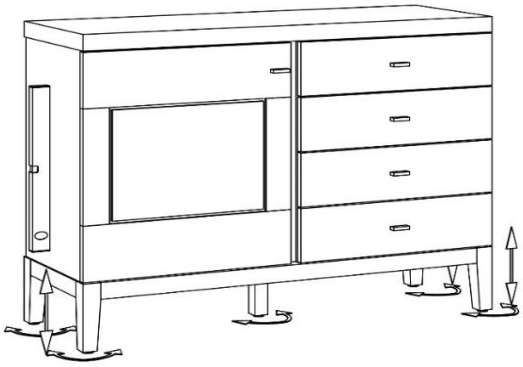

**5.** Fasten the brackets which are already mounted on the base frame by means of 3.5x13mm (Part No.51506) screws. Set the furniture upright again.

**6.** Align the furniture by means of a spirit level.
Adjust the furniture glide and the central adjustable foot by rotating them.

**7.** Additional item - underframe lighting: Attach LED strips with adhesive strips on the back under the carcass at the front. If necessary, screw LED strips to marking holes with mounting clips.

For final alignment and to prevent the unit from tipping over, it is essential that the unit is secured on site.
If the anti-tip device is not used in accordance with the assembly instructions,
there is a risk of the furniture tipping over unintentionally!

Alfons Venjakob GmbH Co. KG
Friedrichsdorfer Str. 220
33335 Gütersloh, Germany

E-Mail: venjakob@venjakob-moebel.de
Tel.: +49 52 09 5 92-0